MONTAGEANLEITUNG

Schiebetor - freitragend

im

Handbetrieb (Manuell)

super-zaun

www.super-zaun.de
info@super-zaun.de

CE

Vers. 15/01

MONTAGEANLEITUNG
Lieferumfang

Aluminiumpfosten 100x100 mit Montageplatte

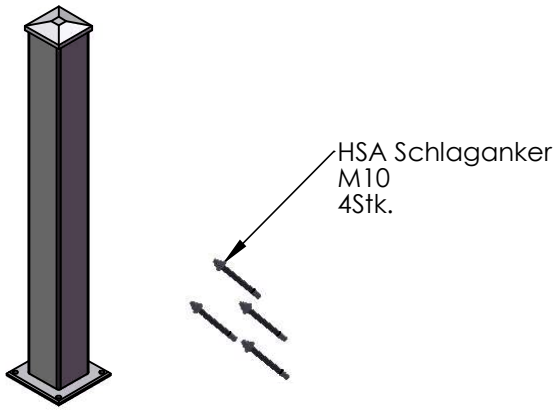

2 Stk. Rollapparate mit je 4Stk. HSA Schlaganker M10
(Liefermenge entspricht für 1Stk. Schiebetor)

Auflaufkonsole mit Konsole für Montage oben an Enlaufpfosten

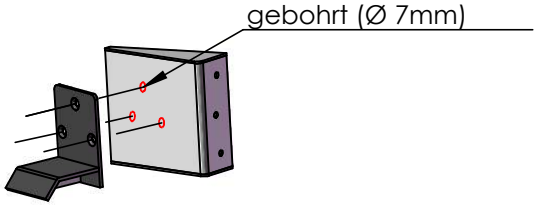

Einlaufgabel mit Konsole für Montage oben an Enlaufpfosten

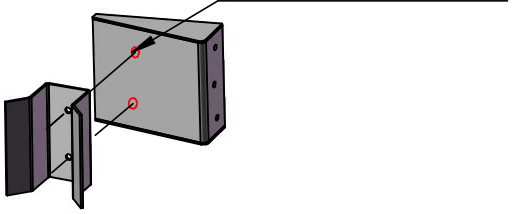

Benödigtes Werkzeug

ACHTUNG !! Im Lieferumfang nicht enthalten

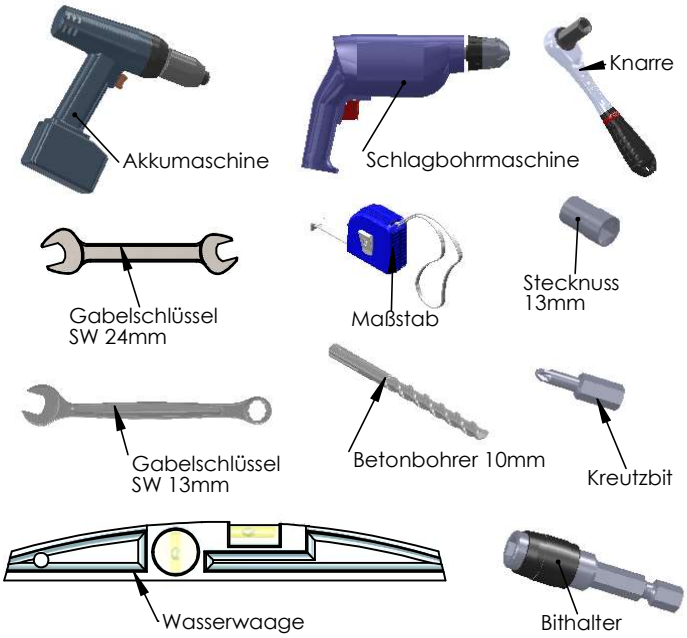

Führungsrollen oben.
Zum führen des Schiebetores

1 Stk. pro
Schiebetor
inkl. Befestigungsmaterial

Übergreifbügel.
Zum führen des Schiebetores

1 Stk. pro
Schiebetor
inkl. Befestigungsmaterial

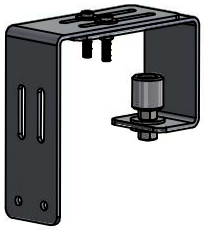

MONTAGEANLEITUNG
Lieferumfang

Schließblech für manuelles Schiebetor inkl. Halterung.

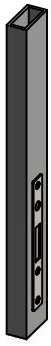

1 Stk. pro
Schiebetor
inkl. Befestigungsmaterial

Schienenstopper
verhindert das die Laufschine von den Rollapparaten fährt

1 Stk. pro
Schiebetor

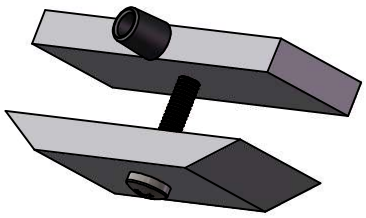

Schiebetorkörper
Lieferung erfolgt komplett zusammengebaut

inkl. Hackenschloiss
inkl. Führungsschiene oben
inkl. Stopper in der Laufschiene

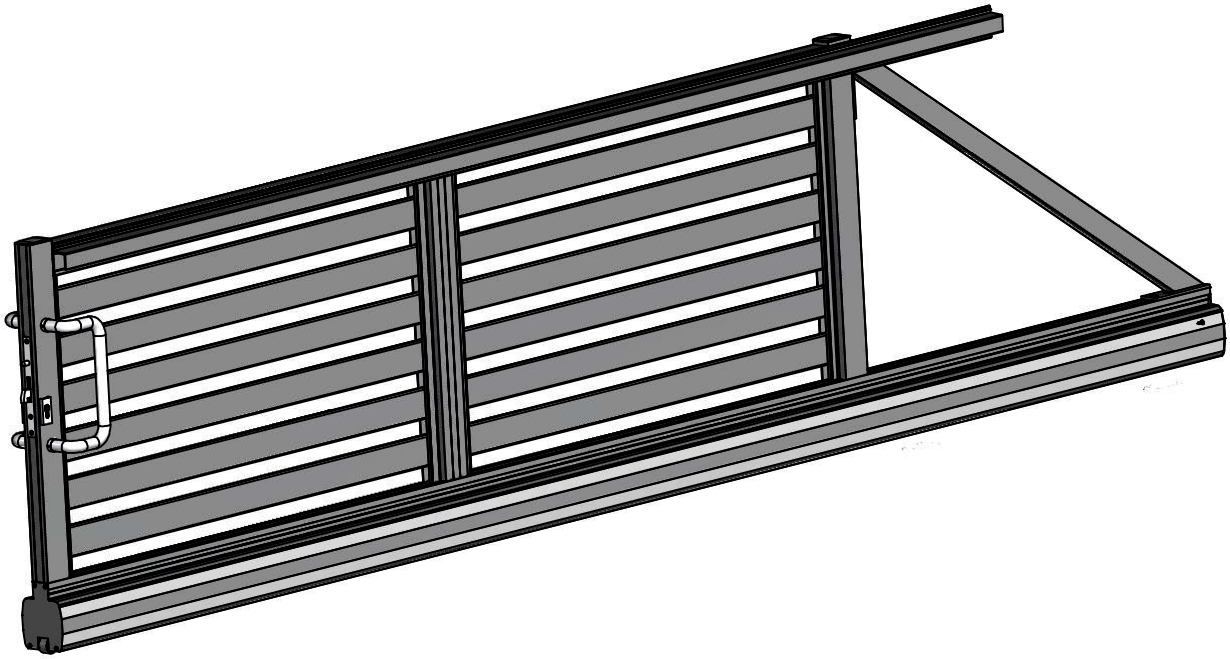

MONTAGEANLEITUNG

Rollbockmontage

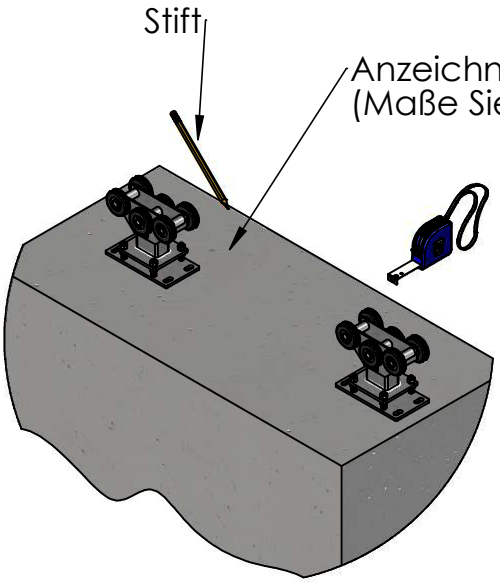

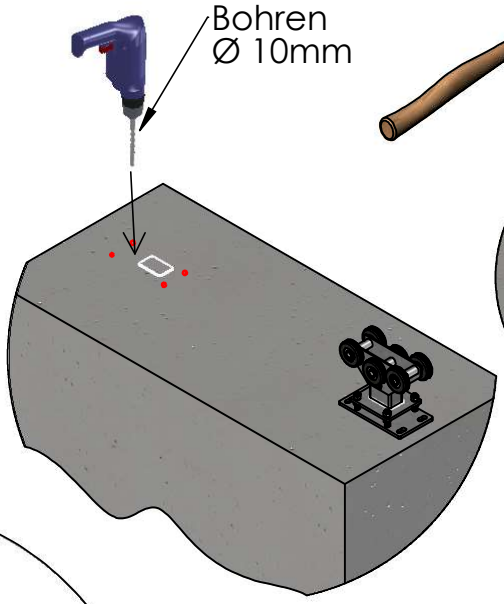

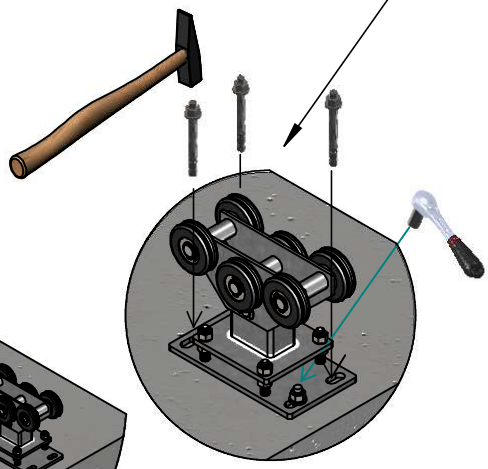

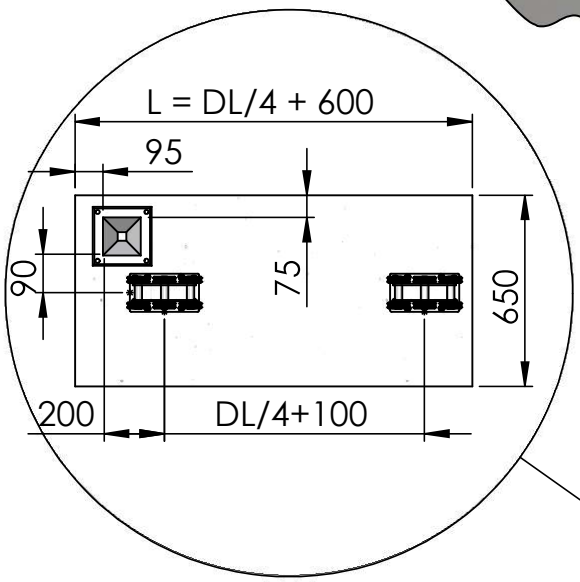

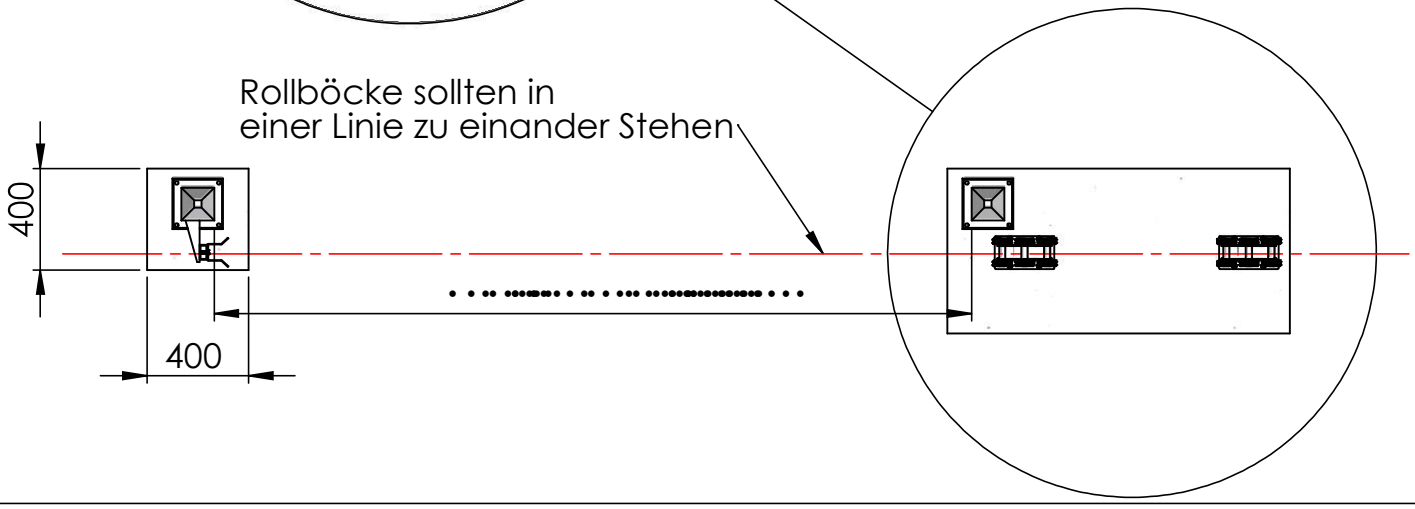

MONTAGEANLEITUNG

Schiebetor auf Rollböcke schieben

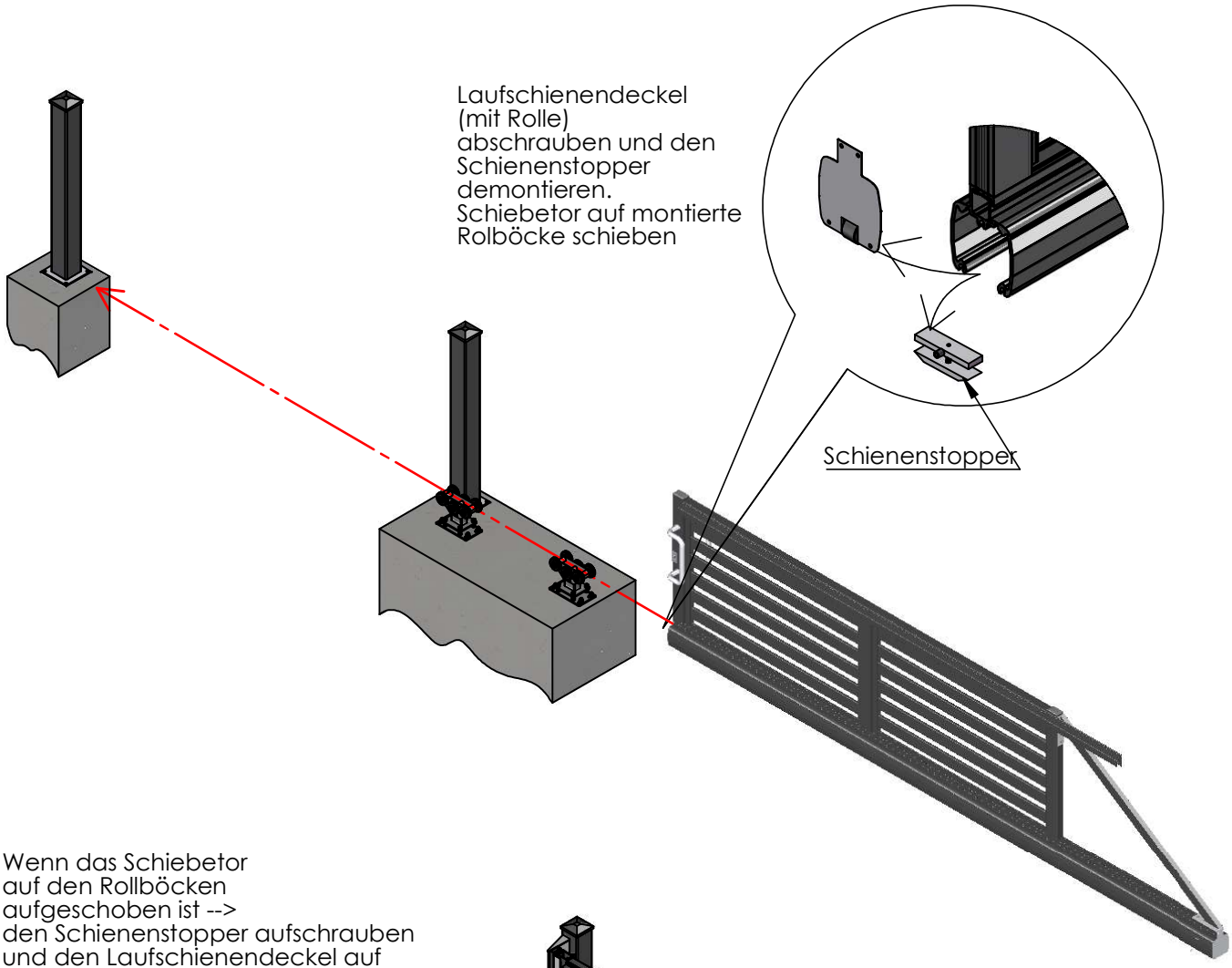

Wenn das Schiebetor
auf den Rollböcken
aufgeschoben ist -->
den Schienenstopper aufschrauben
und den Laufschienendeckel auf
die Laufschiene aufschrauben

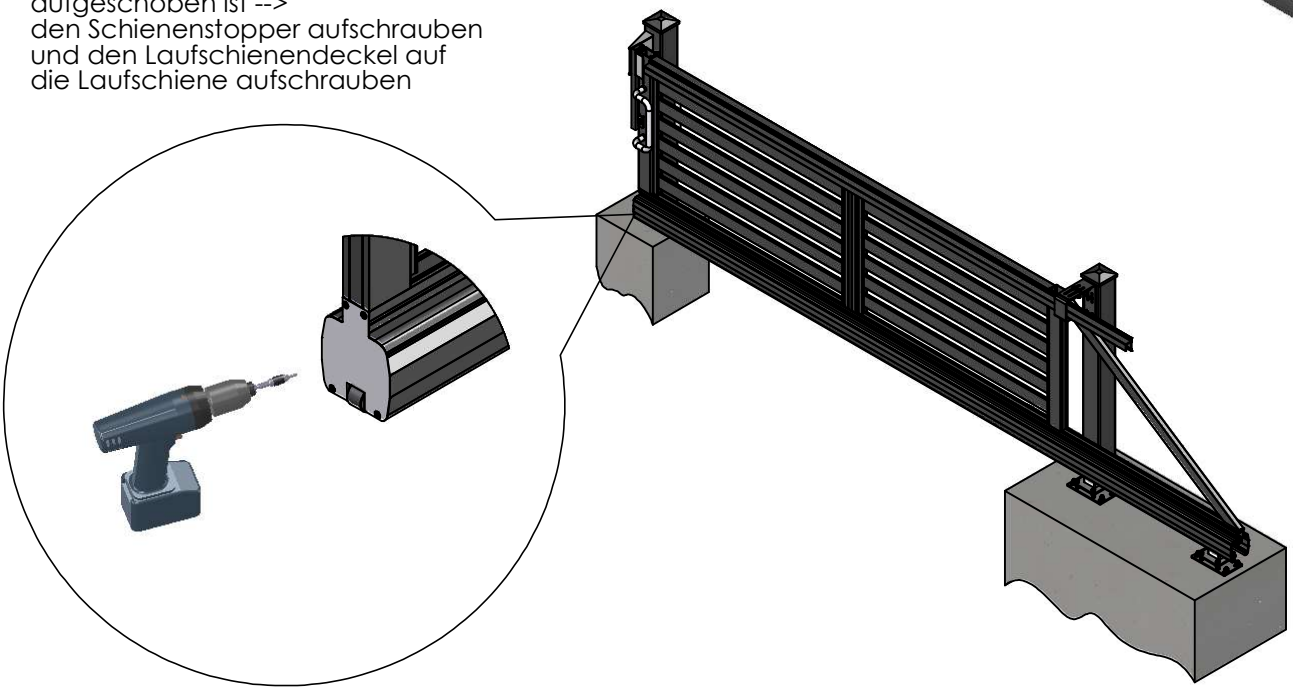

MONTAGEANLEITUNG

Konsole & Einlaufgabel montieren
Konsole & Auflaufbock montieren

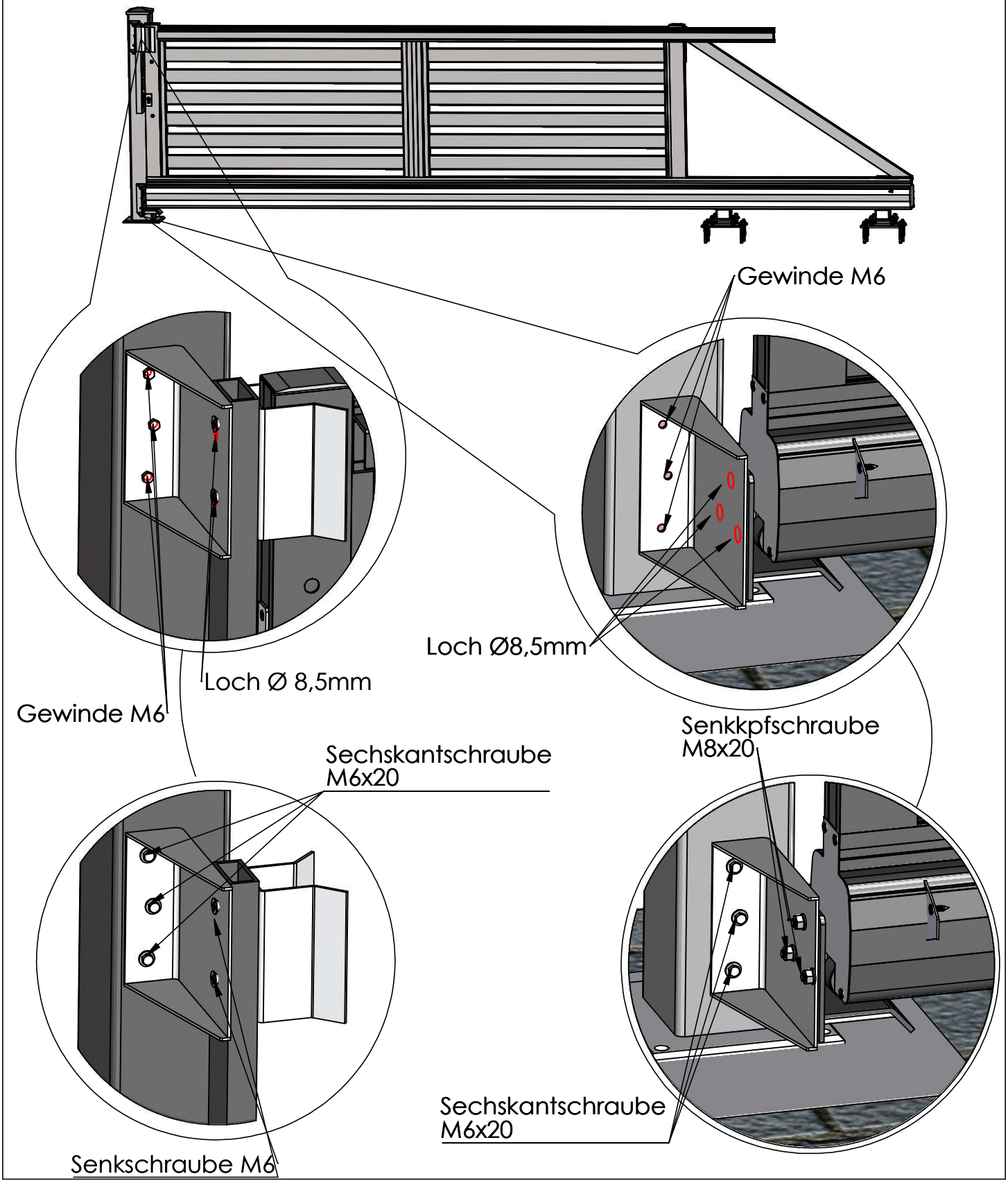

MONTAGEANLEITUNG

Übergreifbügel montieren

1. positionieren

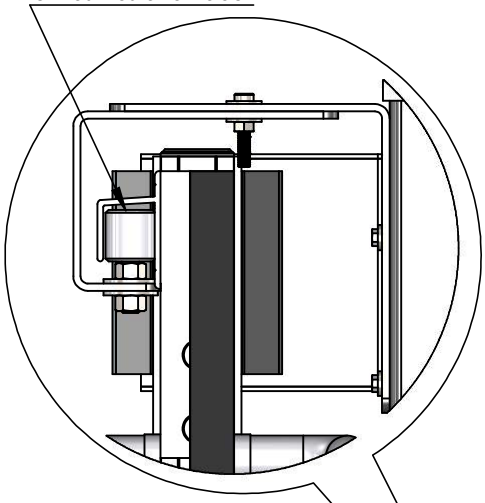

2. anzeichnen und Loch bohren Ø 8mm

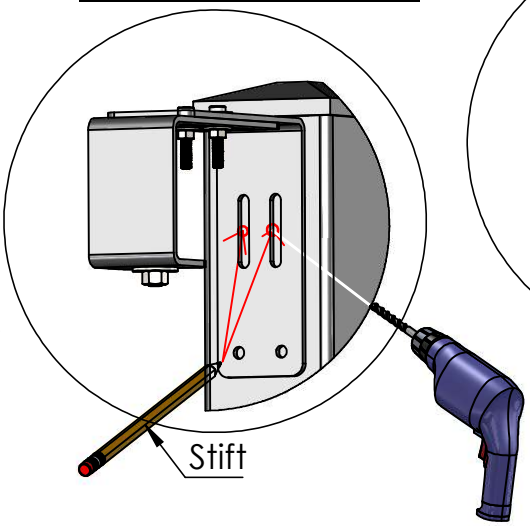

3. Einstellen und anschrauben

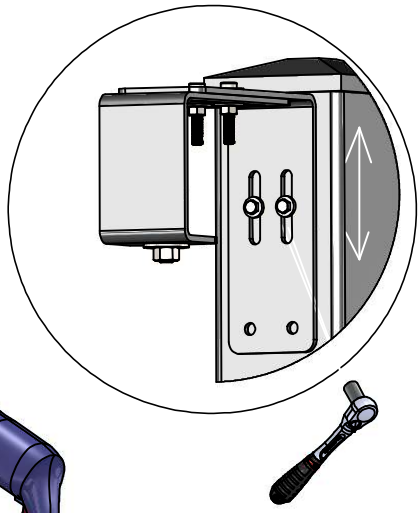

4. Löcher(unten) bohren Ø 8mm

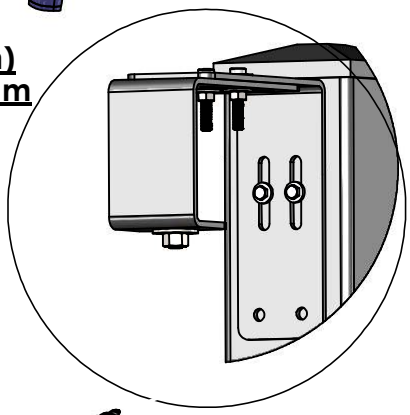

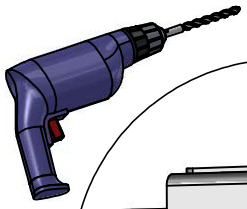

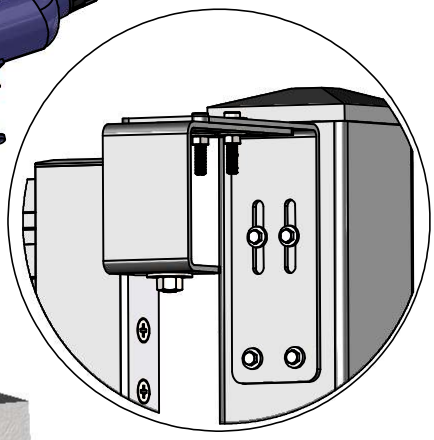

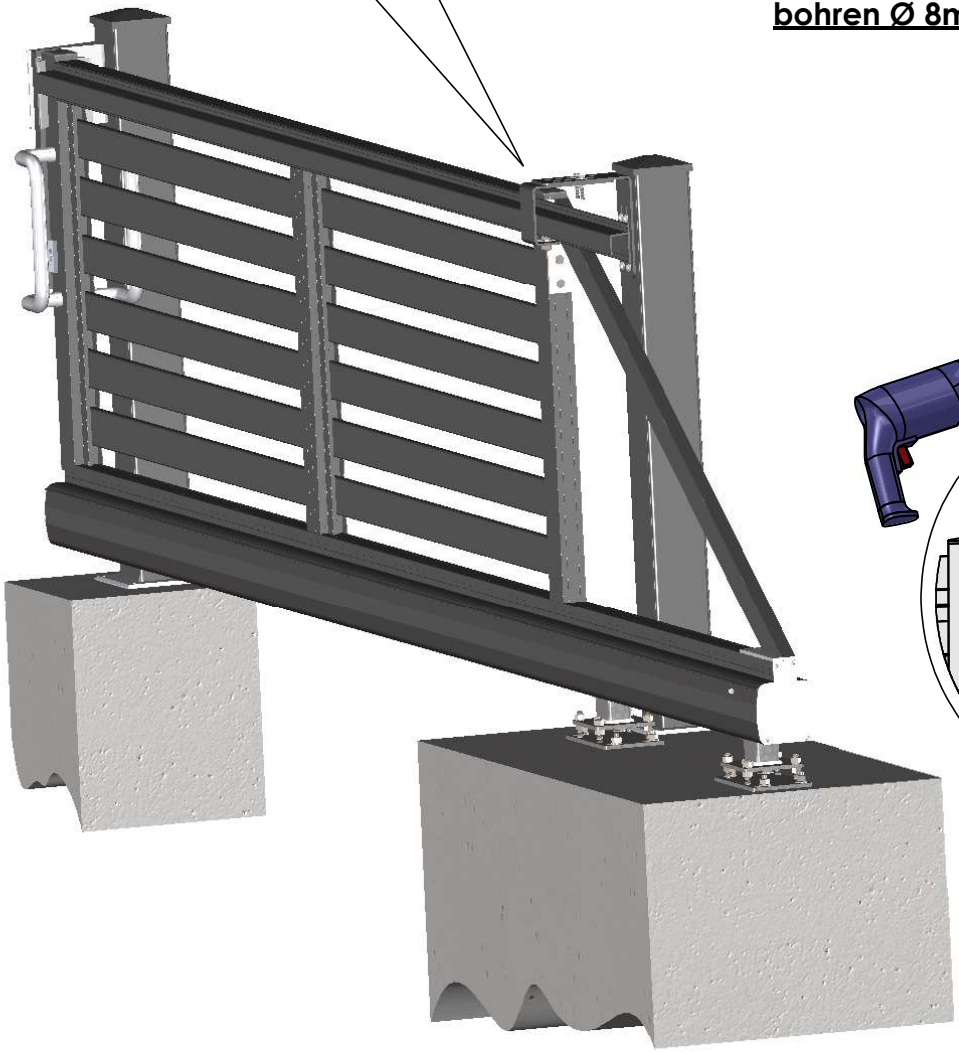

5. Einstellen und festziehen

MONTAGEANLEITUNG

Schiebetor mittels Rollböcke einstellen

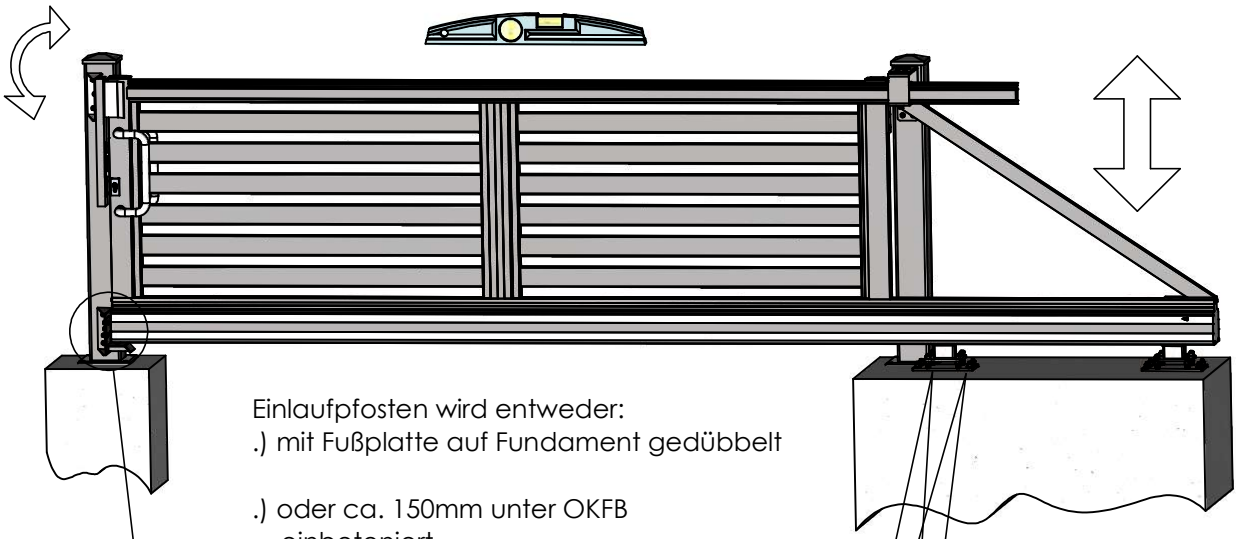

Einlaufpfosten wird entweder:
.) mit Fußplatte auf Fundament gedübbelt

.) oder ca. 150mm unter OKFB einbetoniert.
<u>Grund:</u> Damit Fußplatte und Fundament nicht sichtbar ist)

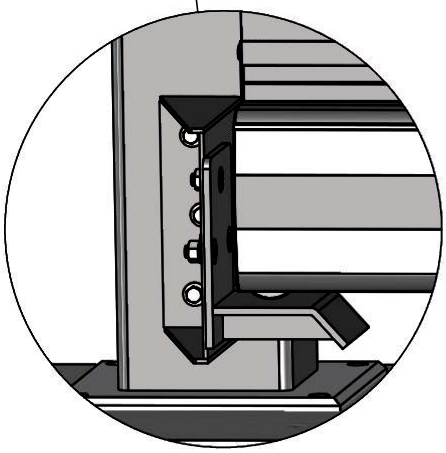
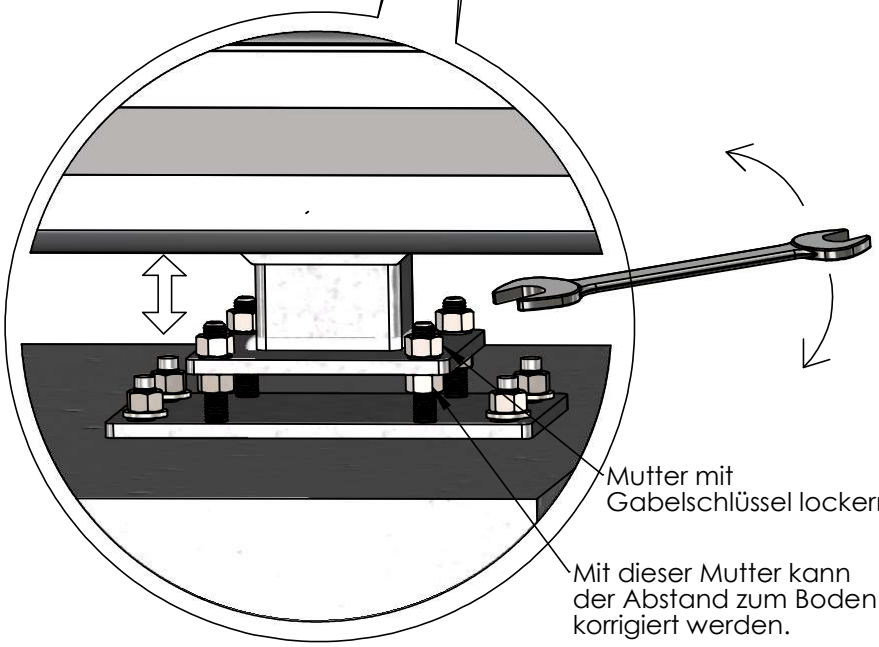
Die Ausrichtung des Schiebetores und des Einlaufschuhs muss so erfolgen das die Rolle leicht aufläuft